

1 año de Garantia

ALARMA KM1000 PRO

MANUAL DEL USUARIO

servicio@alarmasultra.com
www.alarmasultra.com



ALARMA KM1000 PRO

MANUAL DEL USUARIO

ULTRA®

GRUPO ULTRA

MANUAL DEL USUARIO

SEÑOR USUARIO:

Le agradecemos la confianza al escoger nuestros productos.

ULTRA es la marca pionera en el desarrollo de sistemas electrónicos de seguridad; dedicada durante más de 30 años a la innovación y el servicio para el sector automotriz.

Nuestro objetivo principal es mantener nuestro liderazgo contando con productos novedosos y de excelente calidad, un equipo humano idóneo y altamente comprometido para garantizar nuestros servicios y la satisfacción de nuestros clientes.

Contamos con una red de distribuidores a nivel nacional que nos permite brindar un completo servicio técnico y de postventa en todo el país, garantizando la solidez y el respaldo que siempre nos ha caracterizado.

El presente manual de instrucciones brinda toda la información necesaria para operar este sistema; por esto es necesario que usted lo lea cuidadosamente y solicite a su instalador que le guíe y le informe sobre el funcionamiento y todos los beneficios que usted recibe al adquirir este producto.

REQUISITOS LEGALES

La garantía del fabricante se limita exclusivamente al producto. **ULTRA** no se hace responsable por las instalaciones defectuosas efectuadas por los distribuciones y los daños que se ocasionan por la mala instalación del producto.

A pesar de que se ha verificado la presente información de este manual para que sea precisa y completa; **ULTRA** no se hace responsable de los errores u omisiones que pudieran existir. De igual manera **ULTRA** se reserva el derecho de cambiar en cualquier momento y sin previo aviso las especificaciones de este producto sin que esté obligado sustituir los productos vendidos por los actuales.

Le agradecemos su colaboración para cuidar el medio ambiente; algunas partes del producto una vez culminado su ciclo de vida son recuperables (cajas de empaque, cables, terminales y carcazas plásticas), los demás elementos como componentes electrónicos, circuitos impresos pueden causar daños al medio ambiente.

Por favor tenga en cuenta los métodos de disposición final y la legislación ambiental que aplica para este tipo de elementos en su localidad o retornarlos a nuestra organización para darles el tratamiento final adecuado.

Queda prohibida la transmisión o reproducción parcial o total en cualquier idioma, en cualquier forma y por cualquier medio, de este manual sin la previa autorización escrita de **ULTRA.**

MANUAL DEL USUARIO

1.	**COMPONENTES DEL SISTEMA**	5
2.	**CARACTERÍSTICAS DEL SISTEMA**	5
2.1.	Funciones del control remoto	5
3.	**ESTADOS DE ALARMA**	5
3.1.	Alarma Armada	5
3.2.	Alarma Desarmada	6
3.3.	Alarma Disparada	6
3.4.	Disparo por switch de encendido	6
3.5.	Disparo por sensor de golpe	6
3.6.	Alarma en Valet o Taller	6
4.	**DESCRIPCIÓN DE LOS BOTONES DEL CONTROL REMOTO**	6
5.	**OPERACIÓN DEL CONTROL REMOTO**	7
5.1.	Armado de alarma	7
5.2.	Desactivación temporal del sensor de golpe	8
5.3.	Silenciado de sonido de la sirena	8
5.4.	Desarmado de alarma	8
5.5.	Función búsqueda	8
5.6.	Encendido remoto del motor	9
5.7.	Apagado remoto del motor	9
5.8.	Función valet o taller	9
5.9.	Función de pánico	10
5.10.	Inicio de secuencia inteligente de parada de motor	10
5.11.	Cancelación de secuencia de parada de motor	10
5.12.	Armado silencioso	10
5.13.	Desarmado silencioso	11
6.	**FUNCIONES DE SEGURIDAD**	11
6.1.	Armado automático	11
6.2.	Rearmado automático	11
6.3.	Función parada inteligente de motor	11
6.4.	Desarmado manual o de emergencia	12
7.	**PROGRAMACIÓN DE FUNCIONES**	12
7.1.	Ingreso a la tabla de programación	12
7.2.	Descripción de funciones (Tabla de programación)	13
7.3.	Activación/Desactivación función valet	14
7.4.	Ingreso a la programación de controles	15
7.5.	Ajuste de sensibilidad de sensor de golpe	15
8.	**DIAGRAMA DE CONEXIÓN**	16
8.1.	Diagrama de conexión general	17
8.2.	Diagrama de conexión con apagado al CDI	18
8.3.	Diagrama de conexión con relé de apagado	19

ALARMA
KM1000 PRO

1 COMPONENTES DEL SISTEMA

- Módulo alarma KM 1000 PRO
- Dos controles remotos de 4 botones
- Sirena
- Arnés de 9 vías
- Manual usuario e instalador

2 CARACTERÍSTICAS DEL SISTEMA

- Armado automático
- Re-armado automático
- Disparo por: Sensor de golpe, accesorios
- Apagado de motor inteligente
- Desarmado manual o emergencia por pulsador manual

2.1. Funciones del control remoto

- Armado de la alarma
- Desarmado de la alarma
- Armado/ desarmado silencioso de la alarma
- Función de Búsqueda
- Encendido remoto de motor
- Apagado remoto de motor
- Desactivación sirena disparada
- Ajuste de sensibilidad de sensor de golpe
- Suspención temporalmente el sensor de golpe
- Activación de secuencia parada inteligente de motor
- Cancelación de secuencia parada inteligente de motor
- Función valet
- Función pánico
- Ajuste de sensibilidad de sensor de golpe

3 ESTADOS DE ALARMA

3.1. Alarma armada

La alarma revisa continuamente que no golpeen su moto o que no intenten encenderla. Si esto ocurre, la alarma se dispara y el encendido eléctrico de la moto se bloquea, impidiendo que el motor pueda encenderse.

3.2. Alarma desarmada
La alarma no está activada, por lo cual la moto puede encenderse o ser movida sin que la alarma se dispare por sensor de golpe o switch de encendido.

3.3. Alarma disparada
Si la alarma se encuentra armada y detecta un golpe o intento de encendido de la moto, se disparará y generará avisos audibles y visuales a través de la sirena y las luces respectivamente.

3.4. Alarma disparada por switch de encendido
Disparo generado por la apertura del switch de encendido, ante lo cual el motor se deshabilita, la sirena sonará y las luces destellarán continuamente por 60 segundos. Si el switch de encendido aún se encuentra abierto después de los 60 segundos, sólo la sirena sonará por 4 minutos y el motor seguirá deshabilitado. Pasados los 4 minutos si aún el switch de encendido sigue abierto el motor se mantendrá deshabilitado.

3.5. Disparo por sensor de golpe
Disparo generado por la detección de un golpe sobre la moto, en este caso la sirena sonará y las luces destellarán por 15 segundos, pasado este tiempo la alarma quedará nuevamente armada, si la alarma nuevamente se vuelve a activar solamente sonará la sirena por 15 segundos. El proceso se repetirá si vuelve a ser activada. El motor en este caso no es deshabilitado.

3.6. Alarma en valet o taller
En este estado la alarma deshabilita todas sus funciones. Dicha condición es ideal cuando deja la moto en un taller o lavadero y no desea que la alarma se dispare automáticamente.

4 DESCRIPCIÓN DE LOS BOTONES DEL CONTROL REMOTO

La funcionalidad principal de cada botón está dada por el tiempo que se tenga presionado o por la combinación que se realice con otros botones.

Número	Nombre	Símbolo	Función Principal	Funciónes Auxiliares
1	Candado cerrado		Arma la alarma	Detiene el sonido de la sirena Ejecuta la función búsqueda Inicia secuencia parada de motor
2	Candado abierto		Desarma la alarma	Activa/desactiva la función valet Cancela secuencia de parada de motor
3	Encendido remoto		Enciende remotamente el motor	Ejecuta función de pánico Armado Silencioso Desarmado silencioso
4	Silencio		Apaga remotamente el motor	Ajuste de sensibilidad del sensor de golpe

5 OPERACIÓN DEL CONTROL REMOTO

5.1. Armado de alarma

Descripción: Coloca la alarma en un modo armado, en dicho modo se escanea continuamente si la moto:

- Es golpeada.
- Se intenta encender.

Si la alarma se encuentra en modo valet no se podrá efectuar el armado. En caso de intentar el armado, la sirena sonará por 2 segundos indicando que se encuentra en modo valet.

Acción: Presione el botón  La alarma confirmará con 2 tonos de sirena y 2 destellos de luces.
Condición: El Switch de encendido debe estar cerrado.

5.2. Desactivación temporal del sensor de golpe

Descripción: Coloca la alarma en un modo armado, en dicho modo se escanea continuamente si se intenta acceder a la moto por el switch de ignición.
Acción: Presione el botón  para armar la alarma, espere 2 o 3 segundos, hasta escuchar el tercer sonido de sirena y tercer destello de luces.
Condición: El Switch de encendido debe estar cerrado.

5.3. Silenciado de sonido de la sirena

Descripción: Apaga la sirena cuando está sonando de manera continua debido a una condición de disparo bien sea por switch de encendido o por golpe.
Acción: Presione el botón  por 1 segundo. La sirena dejará de sonar y el sistema permanecerá armado.
Condición: La sirena debe estar disparada o activa.

5.4. Desarmado de alarma

Descripción: Modo de la alarma donde no opera el sensor de golpe. El vehículo se puede encender con normalidad.

Acción: Presione el botón  la alarma confirmará con 1 tono de sirena y 1 destello de luces.
Condición: El Switch de encendido debe estar cerrado.

5.5. Función búsqueda

Descripción: Activa de forma intermitente la sirena y las luces, para permitirle al usuario encontrar su moto fácilmente.

Acción: Presione el botón  la sirena sonará 5 veces y las luces destellarán 5 veces.
Condición: La alarma debe estar armada.

5.6. Encendido remoto del motor

Descripción: Función que se utiliza para encender remotamente el motor de la moto.

Acción: Presione el botón  dos veces en un tiempo no mayor a 5 segundos. Posteriormente realizará la secuencia de encendido:

- La alarma activará la señal de accesorios (ACC).
- Se generará el pulso de encendido necesario para encender el motor.
- Si la alarma está armada, se desarmará antes de encender la moto.

Condición: El switch de encendido debe estar cerrado.

5.7. Apagado remoto del motor

Descripción: Función que apaga de forma remota el motor de la moto.

Acción: Presione el botón  dos veces en un tiempo no mayor a 3 segundos.
Condición: El motor debe haber sido encendido por el control remoto. Si no fue encendido por el control remoto y se abre el switch de encendido la alarma deshabilita esta función.

5.8. Función valet o taller

Descripción: Función que suspende la alarma, inhabilitando sus funciones.

Acción: Presionar el botón  y mantenerlo presionado por 3 segundos.
Con pulsador manual: Abrir el switch de encendido, presionar el pulsador y mantenerlo presionado hasta escuchar dos tonos de sirena.

ALARMA KM1000 PRO

5.9. Función de pánico

Descripción: La alarma emite señales audibles y visuales de forma intermitente.

Acción: Presionar el botón durante 3 segundos, sonará la sirena y destellarán las luces por 15 segundos. Durante este intervalo podrá ejecutar las siguientes acciones:

- Presione el botón para detener el sonido de la sirena.
- Presione el botón para desarmar la alarma.

Condición: El switch de encendido debe estar cerrado.

5.10. Inicio de secuencia inteligente de parada de motor

Descripción: Inicia la secuencia de apagado inteligente cuando la moto se encuentra encendida.

Acción: Presione el botón durante 2 segundos, acto seguido la alarma iniciará dicha secuencia de parada.
Condición: El Switch de encendido debe estar abierto.
Nota: Para conocer la secuencia ver página 8, sección 6.3.

5.11. Cancelación de secuencia de para de motor

Descripción: Detiene la secuencia de apagado inteligente.

Acción: Presione el botón durante 2 segundos, confirmará con 1 tono de sirena y 1 destello de luces. La alarma quedará desarmada.

5.12. Armado silencioso

Descripción: Permite armar la alarma, sin generar tonos de sirena (solamente destello de luces).

Acción: Presione el botón y antes de 3 segundos presione el botón confirmará con 2 destellos de luces.
Condición: El Switch de encendido debe estar cerrado y la alarma desarmada.

5.13. Desarmado silencioso

Descripción: Permite desarmar la alarma, sin generar tonos de sirena (solamente destellos de luces).

Acción: Presione el botón  antes de 3 segundos presione el botón 

- Si la alarma se encuentra armada, confirmará con 1 destello de luces.
- Si la sirena se encuentra disparada o activa, confirmará con 4 destellos de luces.
- Si la alarma estuvo previamente disparada, confirmará con 4 destellos de luces.

Condición: La alarma debe estar armada.

6 FUNCIONES DE SEGURIDAD

6.1. Armado automático

Arma la alarma de forma automática una vez que el motor haya sido apagado, Para que esta característica esté disponible, debe estar previamente habilitada en la tabla de funciones. Ver tabla de programación página 9.

6.2. Rearmado automático

Arma la alarma de forma automática después de haber sido desarmada por el control remoto siempre y cuando no se abra el switch de la moto. Para que esta característica esté disponible, debe estar previamente habilitada en la tabla de funciones. Ver tabla de programación página 9.

6.3. Función de parada inteligente de motor

La parada inteligente de motor permite un apagado paulatino del motor, cuando el usuario ejecuta la función de inmovilización descrita en la página 10 sección 5.10.

- Al comenzar la secuencia inteligente de parada de motor, en el primer segundo el motor se apaga por 0.5 segundos y queda encendido nuevamente.
- 4 segundos después, el motor se apaga por 0.5 segundos y queda encendido nuevamente.
- 3 segundos después, el motor se apaga por 0.5 segundos y queda encendido nuevamente
- 2 segundos después, el motor se apaga por 0.5 segundos y queda encendido nuevamente.
- 1 segundo después, el motor queda detenido indefinidamente.

6.4. Desarmado manual o de emergencia

Para desarmar la alarma cuando no se tenga el control remoto, abrir el switch de encendido y presionar el pulsador manual por 1 segundo.

6.5. Memoria de disparo

Esta función nos permite saber si la alarma fue disparada, si la alarma fue disparada al desarmarla nos indicará con 4 destellos de luces y tonos de sirena que la alarma fue disparada.

7 PROGRAMACIÓN DE FUNCIONES

7.1. Ingreso a tabla de programación de funciones

La tabla de funciones contiene la programación que el usuario puede programar a gusto con el fin de que el producto ofrezca mayor comodidad y seguridad. A continuación se encuentra la secuencia a seguir para activar o desactivar la función deseada:

1. Abra el switch de la moto.
2. Presione el pulsador manual y mantenga presionado hasta que escuche tres sonidos cortos de sirena y libere el pulsador manual, presione el botón  del control remoto la sirena emitirá 6 tonos, indicando que se ingresó a la tabla de programación.
3. Para ubicarse en la primera función oprima el pulsador manual una vez.
4. Para activar, desactivar o seleccionar el tiempo de una función usar los botones .
5. Para cambiar de función oprimir el pulsador manual, nos indicará con tonos la función en la cual se encuentra, ejemplo 6 tonos nos indica que está en la función 6.

Número	Función				
1	Armado automático	No	15 Segundos	30 Segundos	45 Segundos
2	Rearmado automático	No	15 Segundos	30 Segundos	45 Segundos
3	Sonidos de confirmación	Si	No		
4	Luces	Siempre	Sólo confirmar		
5	Espera de tiempo para encendido de motor	1 Segundo	2 Segundos	3 Segundos	4 Segundos
6	Inmovilizador	No	Si		
7	Duración de encendido del motor	0.7 Segundos	1 Segundo	1.3 Segundos	1.6 Segundos
8	Programación de fábrica	No	Si		

6. Para salir de la programación cerrar el switch de encendido, la sirena nos notificará con 6 tonos que salimos de la programación.

7.2. Descripción de funciones (tabla de programación)

7.2.1. Armado automático:

 Arma la alarma de forma automática una vez que el motor haya sido apagado, Para que esta característica esté disponible, debe estar previamente habilitada en la tabla de funciones.

7.2.2. Rearmado automático:

 Arma la alarma de forma automática después de haber sido desarmada por el control remoto siempre y cuando no se abra el switch de la moto. Para que esta característica esté disponible, debe estar previamente habilitada en la tabla de funciones.

7.2.3. Sonidos de confirmación:
 Permite habilitar o inhabilitar los sonidos de confirmación de la alarma al armar o desarmar.
 SI se habilita esta función la alarma de igual manera seguirá generando sonidos al generarse un evento de disparo.

7.2.4. Luces:
 Esta función permite habilitar o inhabilitar el estado de las luces en la moto
 Siempre: Las luces destellarán siempre que la alarma genere un evento de disparo.
 Solo confirmar: Las luces destallarán solamente cuando la alarma sea armada o desarmada.

7.2.5. Espera de tiempo para encendido de moto:
 Esta función permite retrasar el encendido del motor un lapso de tiempo determinado, esta función es útil para motocicletas que primero deben hacer un testeo del tablero de instrumentos antes de encender.

7.2.6. Inmovilizador:
 Esta función apagará la moto siempre que se abra el switch de encendido si no se oprime el pulsador manual al ser encendida.
 Si se habilita esta función cada vez que se encienda la moto deberá hacerse el desarmado manual o de emergencia, oprimir el pulsador manual hasta que la sirena de un tono.

7.2.7. Duración de encendido del motor:
 Esta función permite hacer más largo el pulso de encendido para que el motor de arranque funcione al encender la moto.

7.2.8. Programación de fábrica:
 Permite poner la alarma en estado de fábrica.

7.3. Descripción de funciones (tabla de programación)

La función valet se utiliza cuando se requiere desactivar la alarma para que no se active por sensor de golpe o por ignición. A continuación se encuentra la secuencia a seguir para activar o desactivar:
1. Abra el switch de la moto.
2. Presione el pulsador manual y mantenga presionado hasta escuchar dos tonos cortos de sirena y libere el pulsador manual. Al ingresar a la función valet, dispondrá de las siguientes opciones:

- Activar función valet: Presione el pulsador manual una vez, la alarma confirmará con 1 destello largo de luces y 1 sonido largo de la sirena.
- Desactivar función valet: Presione el pulsador manual una vez, la alarma confirmará con 2 destellos cortos de luces y 2 sonidos cortos de sirena.

3. Cierre el switch para salir de la función.

7.4. Ingreso a programación de controles

- Abra el switch de la moto.
- Presione el pulsador manual y mantenga presionado hasta que escuche que la sirena emite cuatro tonos cortos y libere el pulsador manual.
- Presione el botón del control número 1 y luego presione el botón del control número 2, acto seguido cierre el switch de encendido, ante lo cual la sirena emitirá 6 tonos cortos confirmando que ha salido de la programación.

7.5. Ajuste de sensibilidad de sensor de golpe

Para ajustar la sensibilidad a la cual el sensor de golpe dispara la alarma se debe seguir la siguiente secuencia:

- Abra el switch de encendido, presione el botón del control remoto durante 5 segundos. La sirena emitirá un tono para confirmar el ingreso al procedimiento de ajuste de sensibilidad.

- Presione el botón para ajustar el nivel de sensibilidad y la sirena emitirá los siguientes tonos que los cuales indicarán en qué nivel se encuentra situado:

Sonidos de la sirena	Nivel de sensibilidad
Un sonido	Sensibilidad máxima
Dos sonidos	
Tres sonidos	
Cuatro sonidos	
Cinco sonidos	Sensibilidad mínima

- Por último cierre el switch de encendido para salir de la programación, la sirena emitirá 7 tonos indicando que salió de la función.

8 DIAGRAMA DE CONEXIÓN

	Descripción	Color	Función
Arnes principal	12V	Rojo	Entrada positiva de alimentación del módulo.
	Señal de accesorios para alarma	Naranja	Accesorios (+) de la moto.
	Tierra	Negro	Entrada negativa de alimentación del módulo.
	Línea de apagado	Rosado	**Contacto NC. Junto al cable gris representa un contacto NC, se usa para hacer encendido/apagado remoto en motos que el encendido remoto requiera abrir el cable que va al CDI**
	Línea de apagado	Gris	**Señal negativa (-) para apagado de la moto.**
	Direccionales	Amarillo	Señal positiva (+) para direccionales.
	Direccionales	Amarillo	Señal positiva (+) para direccionales.
	Señal de Starter	Azul	Salida para encendido de la moto.
Conector de sirena	Conector Sirena	Negro-verde	Conexión de sirena.
	Antena	Verde	Antena de recepción.

8.1. Diagrama de conexión general

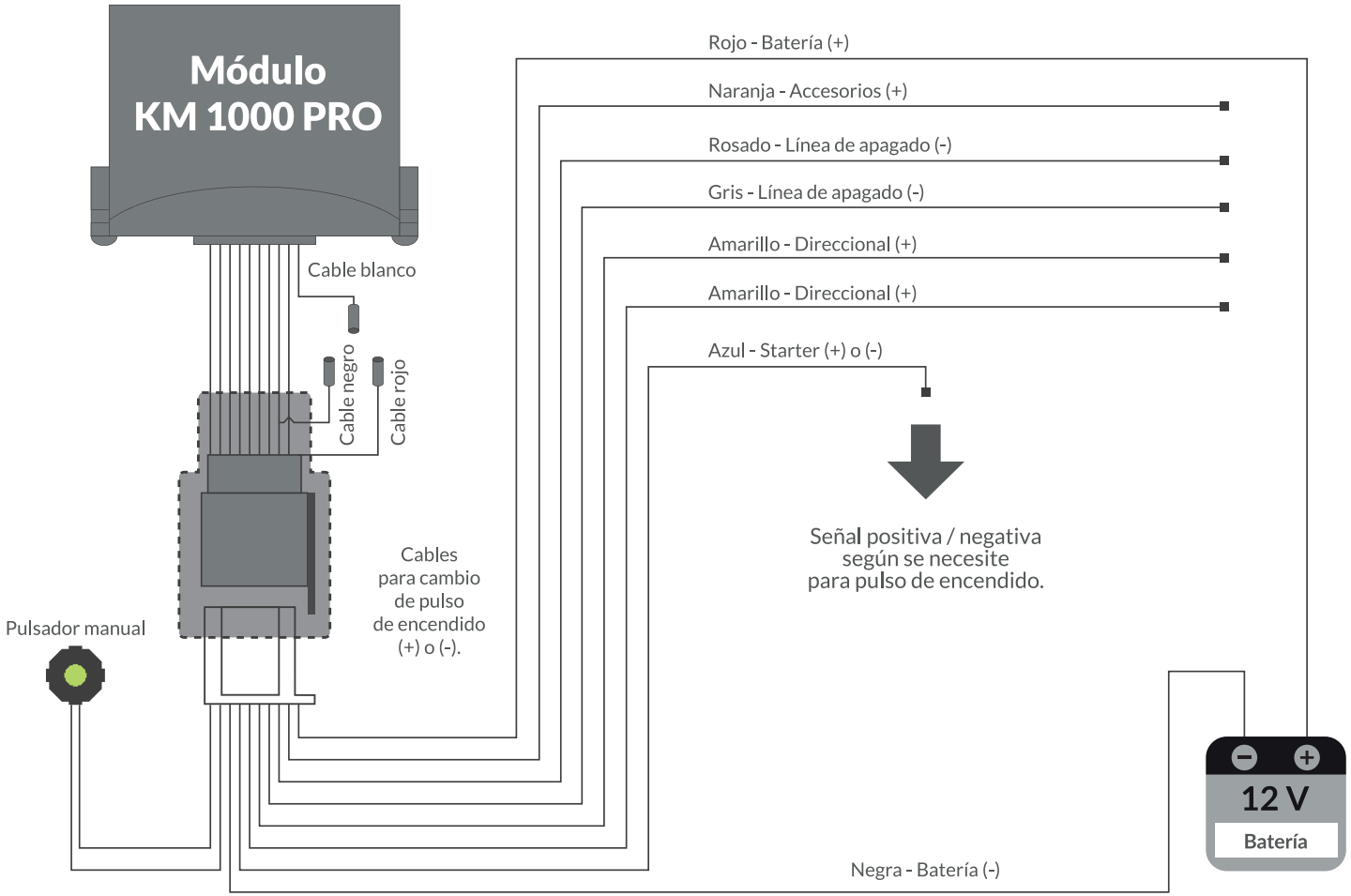

8.2. Diagrama de conexión con apagado al CDI

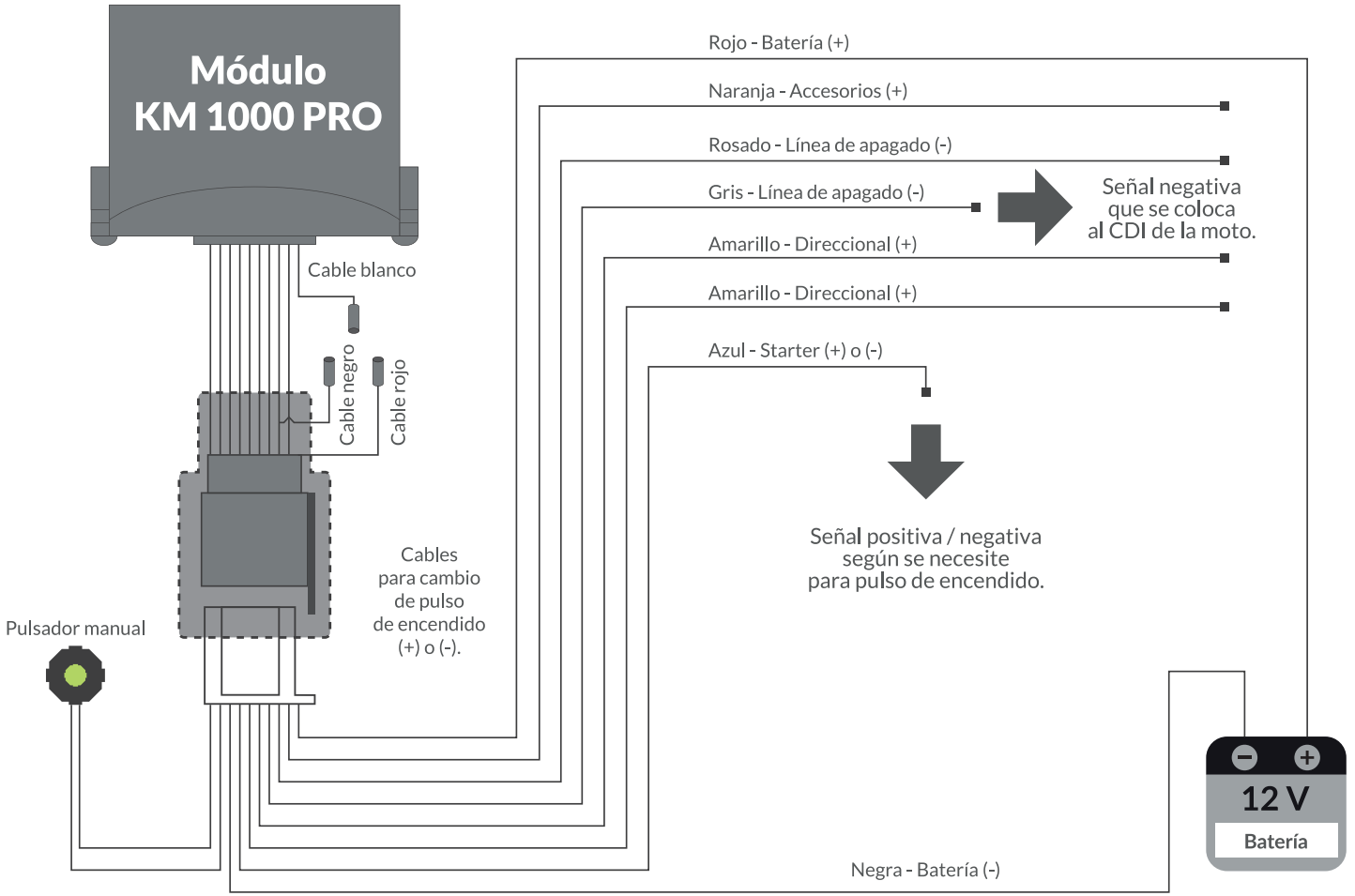

8.3. Diagrama de conexión con relé de apagado

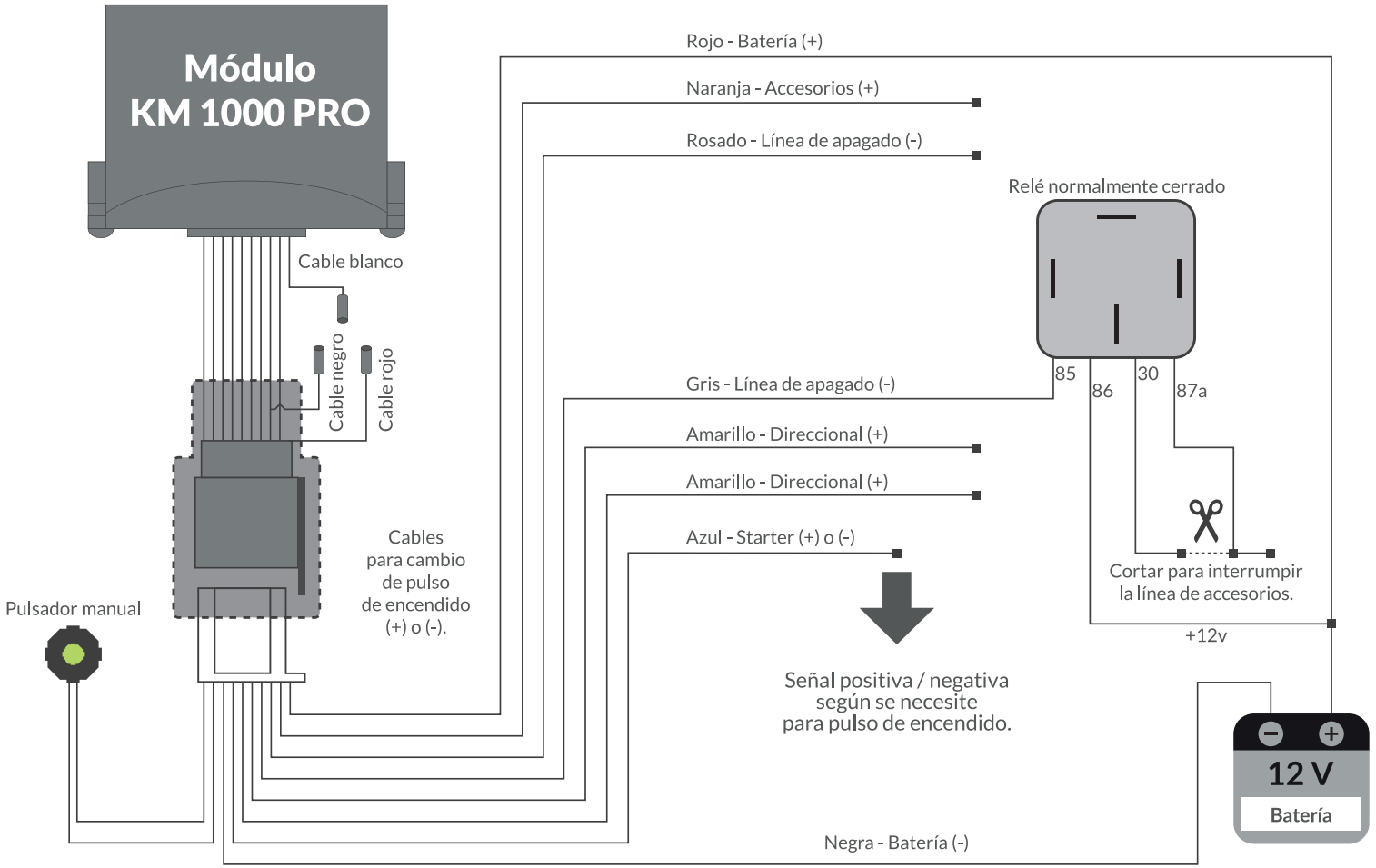

CERTIFICADO DE GARANTÍA

ULTRA Garantiza que el producto ha sido revisado funcionalmente en condiciones normales de uso antes de ser empacado otorgando la siguiente garantía:

· Mantenimiento y/o reparación de partes o componentes que resulten defectuosos de fábrica o presenten deterioro normal por funcionamiento sin ningún costo para el cliente.
· Reemplazo del producto por uno nuevo, cuando la falla que presente el producto sea repetitiva o cuando los componentes a remplazar, exceden el costo del producto.
· Otorgamiento de la asistencia técnica necesaria para el buen funcionamiento del producto.
· Suministro de los repuestos necesarios para la reparación y mantenimiento del producto, durante por lo menos un año desde el momento del vencimiento de la garantía.

TÉRMINOS DE DURACIÓN DE LA GARANTÍA:

· Módulo principal: 1 año a partir de la fecha de la venta del producto.
· Sirena, sensor de impacto y controles remoto: 1 año a partir de la fecha de venta del producto.
· Accesorios de uso permanente: cables, leds, pulsadores, baterías y demás accesorios no son cubiertos por la garantía.
· Transcurrido el tiempo de garantía, la reparación, mantenimiento o cambio de partes para los productos serán efectuados bajo las tarifas vigentes.

PÉRDIDA DE LAS CONDICIONES DE GARANTÍA:
· Expiración del periodo de garantía.
· Alteración, retiro, cambio o destrucción de los códigos de identificación del producto y/o sello de garantía.
· Daños accionados por siniestros, fluctuaciones de voltaje cortos circuitos, malas descargas eléctricas, voltaje inadecuado, exposición permanente en altas temperaturas, transporte o mal uso general.
· Instalaciones inadecuadas en vehículos que afecten el producto.
· Exposición del producto a la acción del agua o humedad.
· Intervención al producto por parte de personal no autorizado.
· Instalación y adición de accesorios no originales del producto.
OBSERVACIONES:

· Las condiciones de garantía de la instalación del producto es responsabilidad del distribuidor que la realizó. ULTRA no realiza inspección de vehículos ni asume responsabilidad alguna por las mismas.
· Cuando se cambia el producto a título de garantía, los términos de garantía inician desde el momento de la repocisión. Este cambio deberá ser registrado en la factura original del producto.
· Toda solicitud de reparación, garantía y/o asistencia técnica debe ser tramitada a través de los distribuidores autorizados de ULTRA. Previa verificación del funcionamiento del producto y los términos aplicables a la garantía.

ALARMA KM1000 PRO